GAP

Rejillas y Registros Retorno

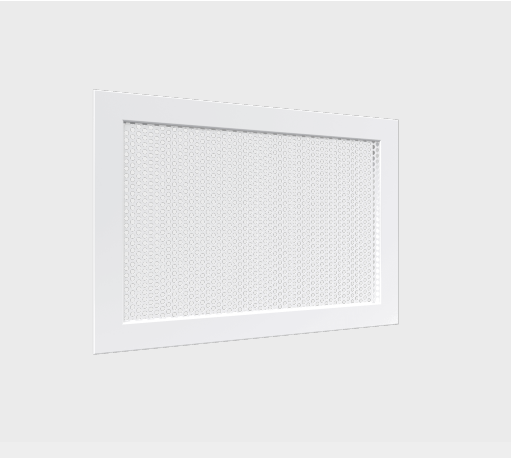

Las rejillas perforadas para extracción o retorno GAP son una excelente opción para cualquier aplicación que requiera de un eficiente desahogo de aire y acceso a través de la rejilla. Están construidas con contramarco extruido de aluminio y malla perforada en acero o aluminio. La malla provee un área libre de 51%. Los tamaños de construcción disponibles son desde 4"x4" hasta 24"x24" en incrementos de 1". Su acabado es pintura electrostática en colores de línea: blanco, blanco tablaroca o negro mate. Como accesorio opcional está disponible el Control de Volumen Cuadrado (CVC).

Características:

- Rejilla tipo perforada para extracción o retorno
- Contramarco perimetral
- Área libre 51%
-
-
-
-
-

Dimensiones:

- Tamaño de construcción desde 4"x4" hasta 24"x24"en incrementos de 1"

Materiales y Acabados:

- Contramarco de aluminio extruido
- Malla de acero o aluminio
- Colores de línea
- Colores especiales disponibles

Ninguna parte de este documento podrá ser reproducida o retransmitida de cualquier forma, siendo estas: electrónicas o mecanografiadas; incluyendo fotocopiado, grabado y/o cualquier sistema de alojamiento de información sin previo permiso de INNES AIRE S.A. DE C.V.

Accesorios Opcionales:

MCE

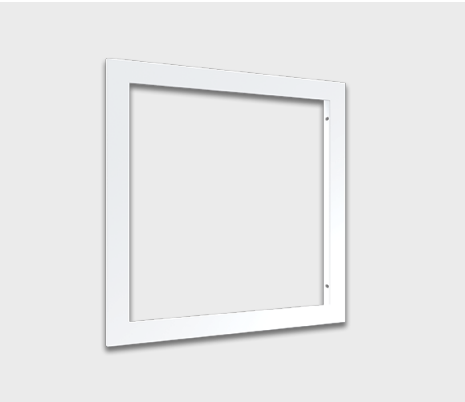

Ninguna parte de este documento podrá ser reproducida o retransmitida de cualquier forma, siendo estas: electrónicas o mecanografiadas; incluyendo fotocopiado, grabado y/o cualquier sistema de alojamiento de información sin previo permiso de INNES AIRE S.A. DE C.V.

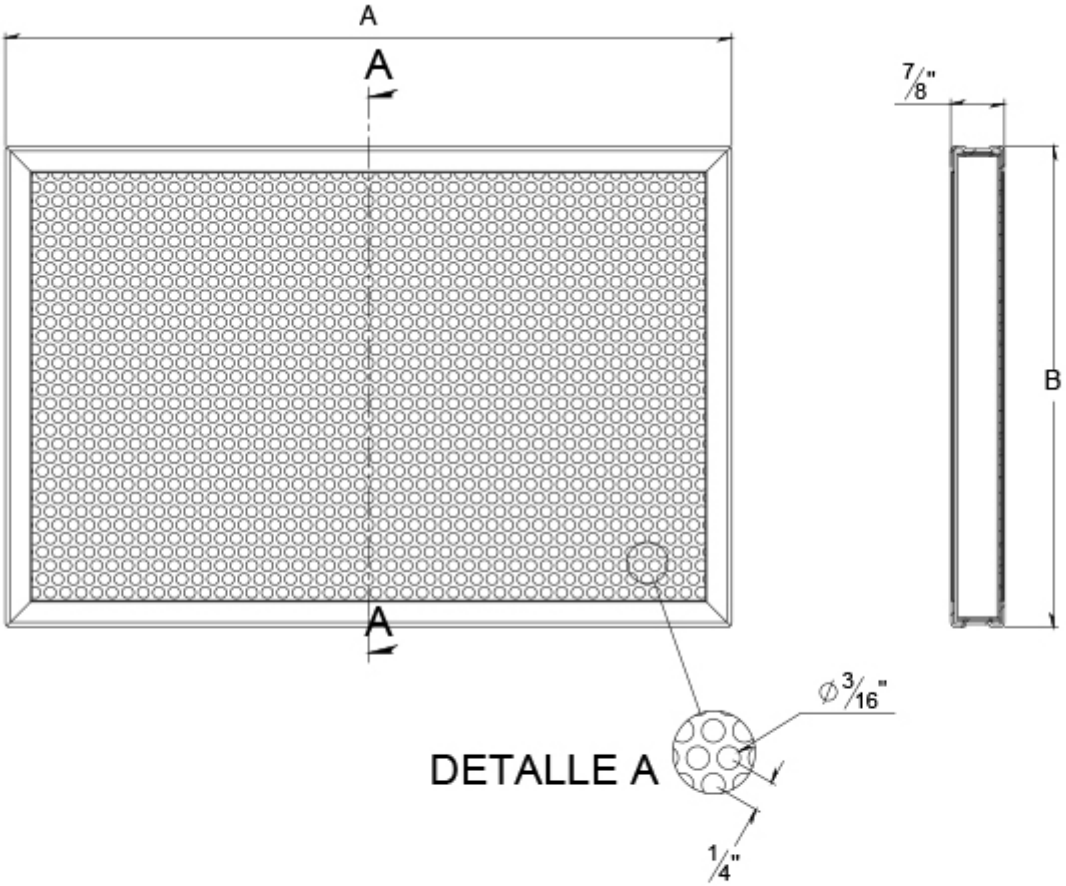

Modelo	Medida Requerida			
	Horizontal		Vertical	
GAP	Mínima	Máxima	Mínima	Máxima
	4	24	4	24

Ninguna parte de este documento podrá ser reproducida o retransmitida de cualquier forma, siendo estas: electrónicas o mecanografiadas; incluyendo fotocopiado, grabado y/o cualquier sistema de alojamiento de información sin previo permiso de INNES AIRE S.A. DE C.V.

Diagrama de Instalación:

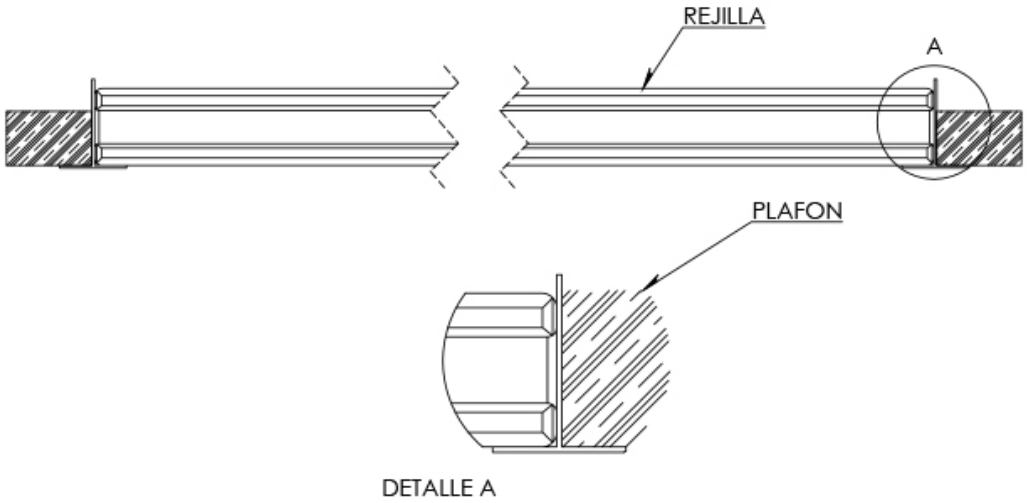

Ninguna parte de este documento podrá ser reproducida o retransmitida de cualquier forma, siendo estas: electrónicas o mecanografiadas; incluyendo fotocopiado, grabado y/o cualquier sistema de alojamiento de información sin previo permiso de INNES AIRE S.A. DE C.V.